Universität zu Köln

CologneAMS

Vom Probenmaterial zur Ionenquelle

Boden

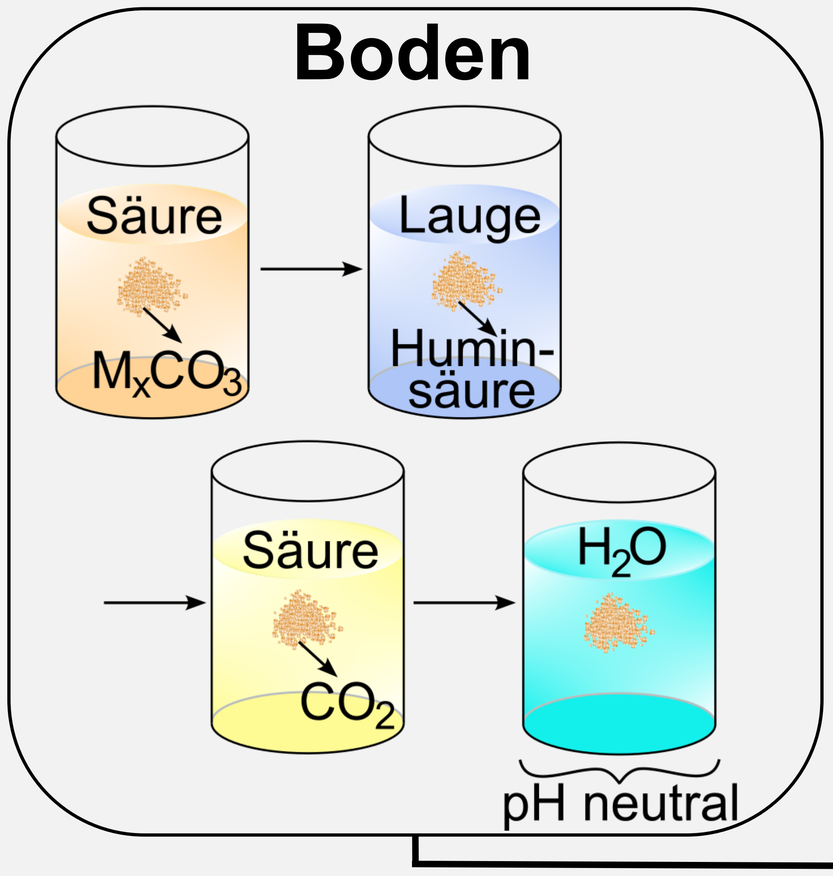

Knochen

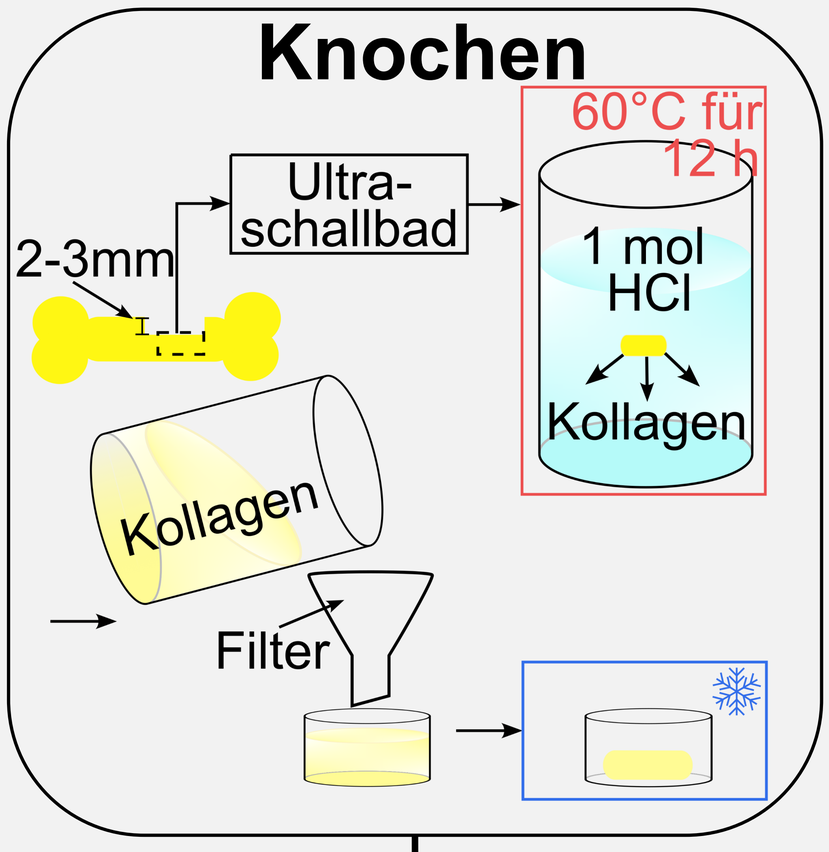

Holz

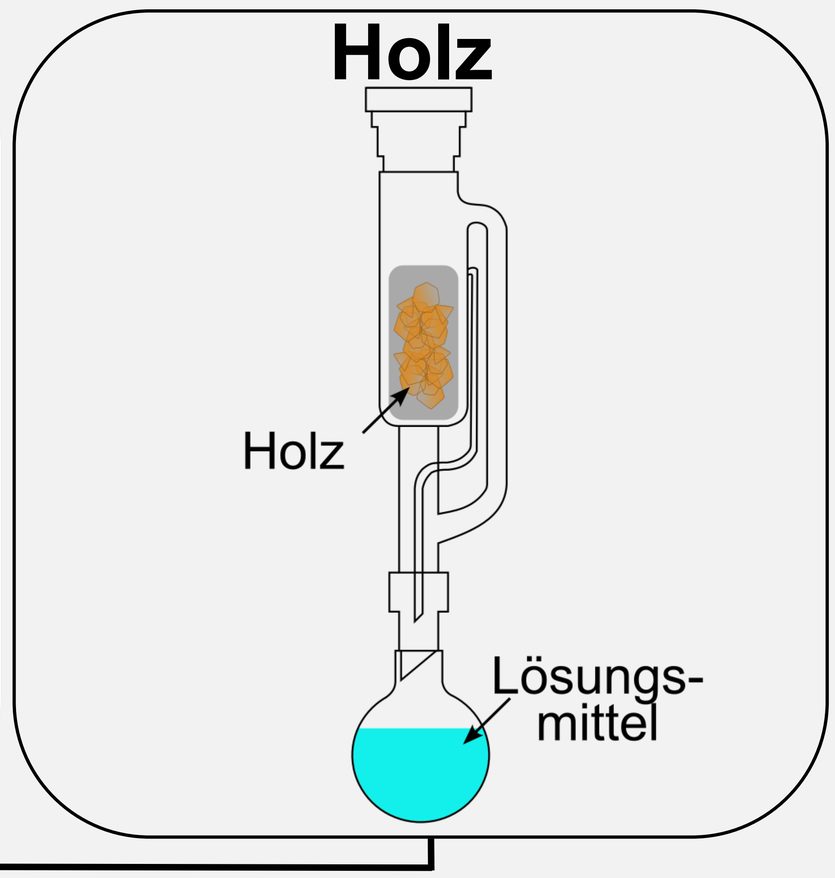

Elemental Analyzer

Graphitisierung

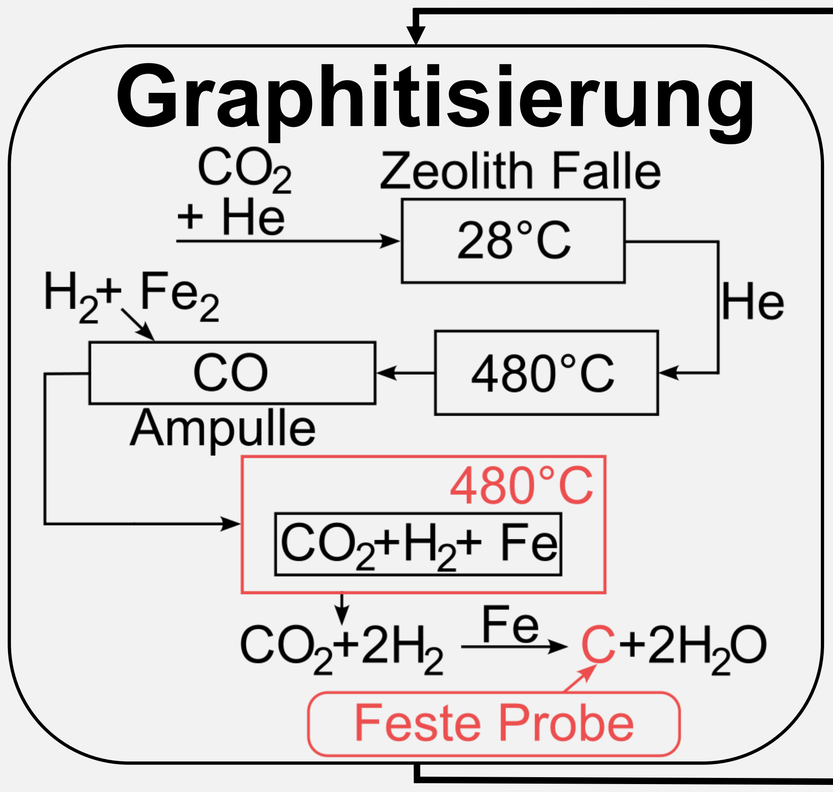

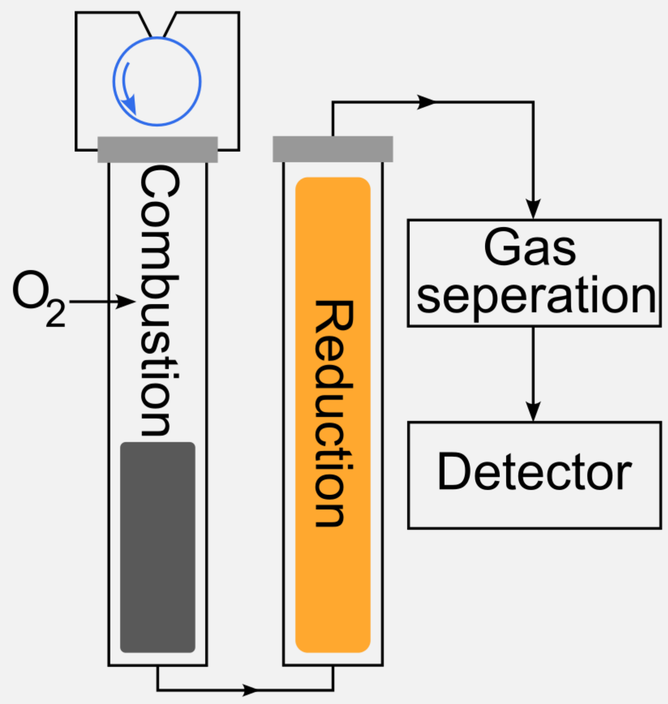

Gas Injection system

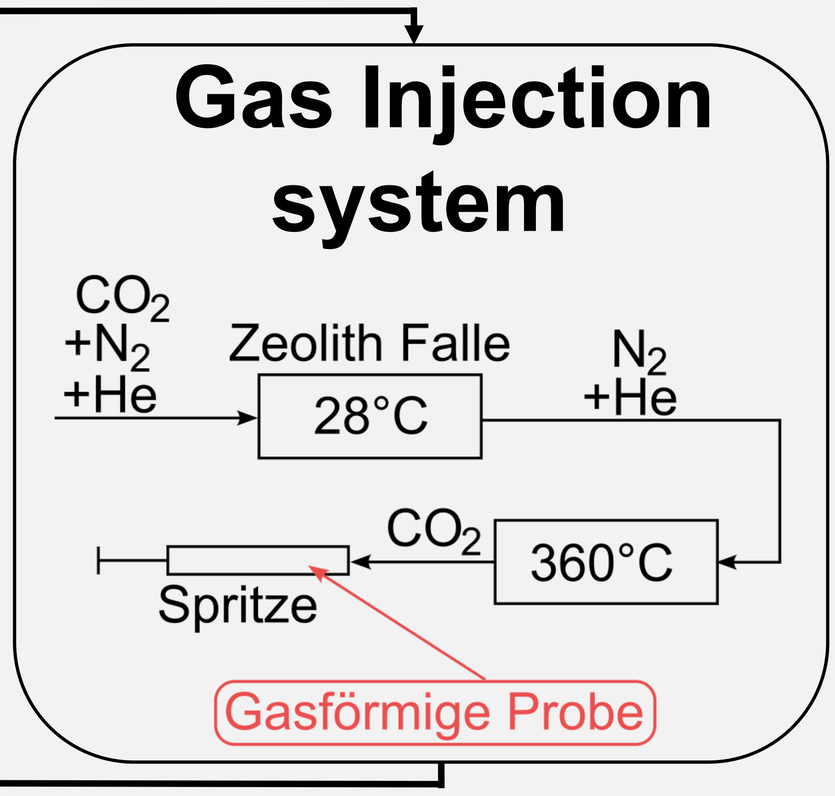

Ionenquelle

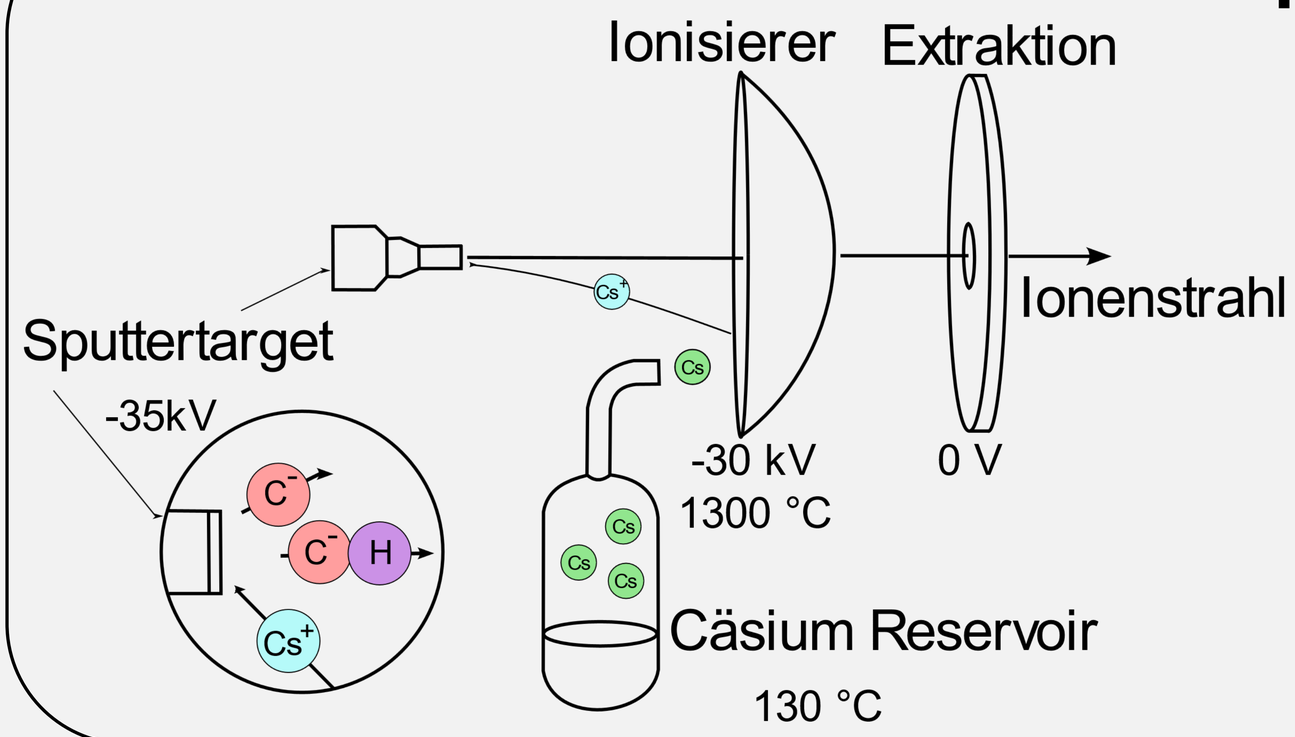

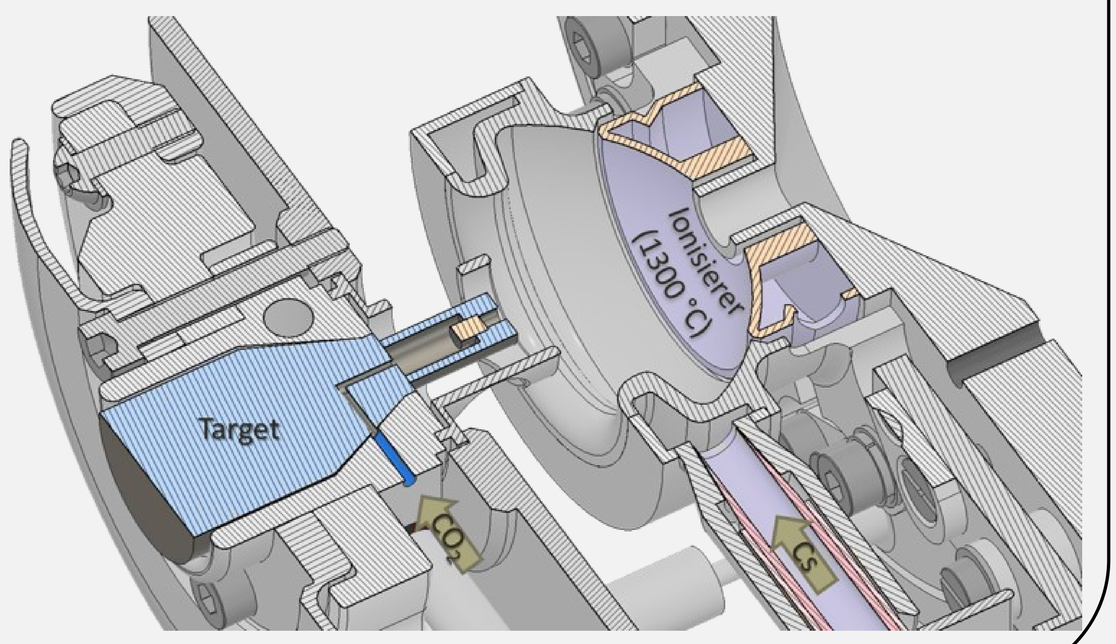

Universität zu Köln

Mathematsich-Naturwissenschaftliche Fakultät

Kernphysik

Beschleunigermassenspektrometrie